リハビリテーション・ケア合同研究大会 山梨 2024

各種趣意書

1. 寄付
2. 共催セミナー
3. 企業展示
4. プログラム・抄録集広告掲載
5. ホームページバナー広告掲載

会期：2024 年 10 月 3 日(木)～4 日(金)
会場：甲府記念日ホテル、常磐ホテル

リハビリテーション・ケア合同研究大会 山梨 2024
大会長 佐藤 吉沖
(甲州リハビリテーション病院 院長、甲州ケア・ホーム 施設長)

ご 挨 拶

謹啓

時下ますますのご清栄のことと、お慶び申し上げます。平素は格別なるご支援とご高配を賜り、厚く御礼申し上げます。

さて、この度、2024 年 10 月 3 日(木)～4 日(金)の 2 日間、甲府記念日ホテルと常磐ホテル にて、リハビリテーション・ケア合同研究大会 in 山梨を開催する運びとなりました。この大会 は、一般社団法人日本リハビリテーション病院•施設協会、一般社団法人回復期リハビリテーシ ョン病棟協会、一般社団法人全国ディ・ケア協会、一般社団法人日本訪問リハビリテーション協 会、全国地域リハビリテーション研究会、全国地域リハビリテーション支援事業連絡協議会、そし て、新たに NPO 法人日本リハビリテーション看護学会が加わりました 7 団体が共同で開催する学術集会です。この大会には、全国のリハビリテーション病院、診療所、介護施設、福祉施設、介護サービス事業所、行政機関など、多岐にわたる専門職が参加し、リハビリテーション・ ケアに関する情報交換と情報共有を行う場としております。

今回の大会のテーマは「地域リハビリテーション新時代　いざ地域へ！」と題しました。この「新時代」という言葉には、新型コロナウイルスの流行が収束しても、以前の状況には戻れないという意識が込められています。我々は、感染症対策を講じつつも、ICT や DX の進化に伴い、地域リハビリテーションのアプローチも新しく変わっていくと考えております。そして、「いざ地域へ！」という言葉には、高齢者が自宅に閉じこもらずに、勇気を出して再び地域のコミュニティに参加する意義が込められています。

新型コロナウイルス感染症が 5 類感染症として扱われ、現地参加者数がますます増加しております。この大会の趣旨をご理解いただき、ご支援いただけますよう、心よりお願い申し上げます。

謹白

2024 年 2 月吉日

リハビリテーション・ケア合同研究大会 山梨 2024

大会長　佐藤　吉沖

（医療法人銀門会 甲州リハビリテーション病院 常務理事・院長）

開催概要

大 会 名 称：　リハビリテーション・ケア合同研究大会 山梨 2024

主　　催：　一般社団法人　日本リハビリテーション病院・施設協会
一般社団法人　回復期リハビリテーション病棟協会
一般社団法人　全国デイ・ケア協会
一般社団法人　日本訪問リハビリテーション協会
全国地域リハビリテーション支援事業連絡協議会
全国地域リハビリテーション研究会
NPO 法人　日本リハビリテーション看護学会

大 会 顧 問：　中島　育昌（医療法人　銀門会　理事長）
大　会　長：　佐藤　吉沖（甲州リハビリテーション病院 院長、甲州ケア・ホーム 施設長）
副 大 会 長：　市瀬　祐一（甲州リハビリテーション病院　副院長）
秋山小枝子（甲州リハビリテーション病院　副院長）
実行委員長：　磯野　　賢（甲州リハビリテーション病院　地域包括ケア推進部長）

会　　期：　2024 年 10 月 3 日（木）～4 日（金）

会　　場：　・甲府記念日ホテル
〒400-0073　山梨県甲府市湯村 3-2-30
・常磐ホテル
〒400-0073　山梨県甲府市湯村 2-5-21

予定参加者：　１，２００名

予定プログラム：　大会長講演、特別講演、教育講演、シンポジウム、
一般演題（口演）、一般演題（ポスター）、ランチョンセミナー等

大会事務局：　医療法人銀門会　甲州リハビリテーション病院
〒406-0032　山梨県笛吹市石和町四日市場 2031
TEL:055-262-3121（代表）

運営事務局：　株式会社アドブレーン社　企画制作局事業部
〒400-8535　山梨県甲府市北口 2-6-10
TEL：055-231-3311　FAX：055-254-8000
E-mail：rc2024@amsys.jp

収支予算書

リハビリテーション・ケア合同研究大会　山梨2024

※収入の部　（単位：円）

項目						計
1.参加登録費						**17,930,000**
学会参加費				1,200	名	
・早期参加登録(6/1~7/31)				**670**	名	
会員	14,000	円	×	450	名	6,300,000
非会員	16,000	円	×	220	名	3,520,000
・事前参加登録				**450**	名	
会員	15,000	円	×	400	名	6,000,000
非会員	17,000	円	×	50	名	850,000
・当日参加登録				**80**	名	
会員	15,000	円	×	50	名	750,000
非会員	17,000	円	×	30	名	510,000
2.懇親会						**2,000,000**
事前登録	10,000	円	×	200	式	2,000,000
3.抄録集販売						**20,000**
抄録販売収入	2,000	円	×	10	式	20,000
4.ランチョンセミナー共催費						**7,040,000**
ランチョンセミナー①	1,320,000	円	×	2	社	2,640,000
ランチョンセミナー②	1,100,000	円	×	4	社	4,400,000
5.出展料収入						**3,498,000**
基礎小間	220,000	円	×	14	小間	3,080,000
日本リハビリテーション病院施設協会賛助会	198,000	円	×	2	小間	396,000
書籍展示	11,000	円	×	2	卓	22,000
6.広告収入						**2,035,000**
プログラム・抄録集 表4(カラー)	165,000	円	×	1	社	165,000
プログラム・抄録集 表2	110,000	円	×	1	社	110,000
プログラム・抄録集 表3	110,000	円	×	1	社	110,000
プログラム・抄録集 後付1項	88,000	円	×	10	社	880,000
プログラム・抄録集 後付1/2項	55,000	円	×	10	社	550,000
ホームページバナー広告	55,000	円	×	4	社	220,000
7.その他、寄付金						**7,800,000**
その他、寄付	1,000,000	円	×	1	式	1,000,000
主要団体助成金	6,500,000	円	×	1	式	6,500,000
助成金収入	300,000	円	×	1	式	300,000
収入合計						**40,323,000**

※支出の部　（単位：円）

項目		計
【事前準備関連費】		**10,100,000**
1.事務局費用	業務委託費	5,500,000
2.ホームページ製作費	HPデザイン、サーバー管理費、他	600,000
3.演題処理・事前参加登録関連費用	演題処理システム、事前参加登録システム	850,000
4.座長演者応諾、査読システム費用	座長応諾システム、査読システム	450,000
5.通信運搬費	参加費クレジットカード取り扱い手数料	1,500,000
6.印刷制作費用・その他	ポスター、趣意書、封筒、プログラム集、ネームカード、	1,200,000
【当日運営費】		**23,050,000**
1.会場関連費	付帯設備使用料含む	9,000,000
2.機材備品関係費	映像機器、他	6,000,000
3.当日運営人件費	人件費、旅費交通費含む	3,000,000
4.進行管理費	運営製作費	1,550,000
5.看板・展示関連費		2,700,000
6.飲料関係費	主催者・運営スタッフ弁当	300,000
7.会議用備品・その他		500,000
【招聘接遇費】	招聘演者費用、旅費一式	**2,000,000**
【関連行事費用】	懇親会費	**4,800,000**
【事後処理費】		**200,000**
【予備費】		**173,000**
支出合計		**40,323,000**

寄付金募集要項

1. 寄 付 の 名 称：　リハビリテーション・ケア合同研究大会　山梨　2024

2. 寄 付 目 標 額：　１，０００，０００円

3. 募　集　期　間：　2023 年 12 月 1 日(金)　～　2024 年 9 月 20 日(金)

4. 寄付金の使途：　リハビリテーション・ケア合同研究大会 山梨 2024　開催準備
および運営費用

5. 振　込　方　法：　別途「寄付金申込書」に必要事項をご記入の上、下記申込先へ FAX
またはメールにてお申込みください。
また、寄付金は下記口座にお振込みください。

【お振込み先】
銀 行 名：山梨中央銀行
支 店 名：石和支店（３０５）
口座番号：普通　１００７７１２
口座名義：リハビリテーション・ケア合同研究大会 山梨 2024　大会長　佐藤吉沖
(ﾘﾊﾋﾞﾘﾃｰｼｮﾝｹｱｺﾞｳﾄﾞｳｹﾝｷｭｳﾀｲｶｲ ﾔﾏﾅｼﾆｾﾝﾆｼﾞｭｳﾖﾝ ﾀｲｶｲﾁｮｳ ｻﾄｳ ﾖｼｵｷ)

※振込手数料は貴社にてご負担ください。
※銀行発行の振込控えをもって当方の領収書に代えさせていただきます。
※寄付金に対する免税措置はございませんので、予めご了承ください。

6. 申　　込　　先：　株式会社アドブレーン社　企画制作局事業部
〒400-8535　山梨県甲府市北口 2-6-10
TEL：055-231-3311　FAX：055-254-8000
E-mail：rc2024@amsys.jp

7. ガイドライン：　リハビリテーション・ケア合同研究大会 山梨 2024 では、本大会に要した費用に関して、各社の「企業活動と医療機関等の関係の透明性ガイドラインに関する指針」に基づいて情報公開することに同意いたします。

共催セミナー募集要項

1.開　催　日　時：2024 年 10 月 3 日(木) 12:20～13:10 ／ 2024 年 10 月 4 日(金) 12:20～13:10

2.会　　場：2024 年 10 月 3 日(木)、2024 年 10 月 4 日(金)　甲府記念日ホテル

3.募集枠数・共催費：

セミナー名	日程	会場	席数	共催費(税込)
ランチョンセミナー1	10 月 3 日(木)	甲府記念日ホテル 1階　昇仙閣（第1会場）	５００席	1,320,000 円
ランチョンセミナー2	10 月 3 日(木)	甲府記念日ホテル 1階　昇仙閣（第2会場）	２００席	1,100,000 円
ランチョンセミナー3	10 月 3 日(木)	甲府記念日ホテル 1階　昇仙閣（第3会場）	２００席	1,100,000 円
ランチョンセミナー4	10 月 4 日(金)	甲府記念日ホテル 1階　昇仙閣（第1会場）	５００席	1,320,000 円
ランチョンセミナー5	10 月 4 日(金)	甲府記念日ホテル 1階　昇仙閣（第2会場）	２００席	1,100,000 円
ランチョンセミナー6	10 月 4 日(金)	甲府記念日ホテル 1階　昇仙閣（第3会場）	２００席	1,100,000 円

4.会　場　設　定：希望を伺った上、申込締め切り後、大会事務局にて決定させていただきたく存じます。会場の収容人数につきましては、会場のレイアウトの都合上、若干の変更もありますので、予めご了承ください。

5.プログラム編成：セミナー内容や座長、演者については貴社に一任しますが、内容や座長、演者が重複している場合は大会事務局より調整をお願いすることもございます。予めご了承ください。

6.共　催　名　称：貴社・リハビリテーション・ケア合同研究大会 山梨 2024 との共催

7.共　　催　　費：【共催費に含まれるもの】

①会場費及び基本備品
②控室室料
③音響・照明使用料
④発表基本機材（発表会場内映像オペレーターを含む）

【共催費に含まれないもの】

①共催費振込手数料
②講師・座長への謝金、旅費、宿泊費（公正競争規約にしたがって）
③ポスター・チラシ作成
④看板・表示物：会場表示看板、氏名掲示（演者・座長）等
⑤人件費：セミナー運営スタッフ
（アナウンス、照明係、進行時計係、弁当・資料の配布係、誘導係等）
⑥食事代：参加者用弁当（お茶込み）、参加者用軽食、演者・座長打合せ時の食事等

⑦追加機材：収録、控室の試写用機材等
⑧業務運営費（オプション手数料として合計費用の 15%）
※共催費に含まれないものにつきましては共催企業様の実質オプションとなります。詳細は後日配布いたします共催セミナー実施要項にてお知らせいたします。

8. 申　込　方　法：共催セミナー申込用紙に必要事項をご記入の上、FAX もしくはメール添付にて運営事務局までお送りください。
申 込 締 切：2024 年 4 月 30 日(火)

9. 支 払 い 方 法：共催セミナー申込者は請求書が到着次第、共催費を下記口座へお振込みください。支払いは請求書発行後、1 ヶ月以内にお願いします。
※オプション備品費・ケータリング費等は会期終了後、運営事務局よりご請求いたします。

【お振込み先】
銀 行 名：山梨中央銀行
支 店 名：石和支店（３０５）
口座番号：普通　１００７７１２
口座名義：リハビリテーション・ケア合同研究大会　山梨 2024　大会長　佐藤吉沖
(ﾘﾊﾋﾞﾘﾃｰｼｮﾝｹｱｺﾞｳﾄﾞｳｹﾝｷｭｳﾀｲｶｲ ﾔﾏﾅｼﾆｾﾝﾆｼﾞｭｳﾖﾝ ﾀｲｶｲﾁｮｳ ｻﾄｳ ﾖｼｵｷ)

※振込手数料は貴社にてご負担ください。
※銀行発行の振込控えをもって当方の領収書に代えさせていただきます。

10. 変 更 ・ 中 止：①申込受理後の解約は、原則認めません
②主催者は不可抗力またはやむを得ない事情により、会期・開催時間などを変更、または開催を中止する場合があります。
③中止の場合、共催金は返金いたしますが、それまでに要した主催者側の費用は、申込小間数に応じて共催者に分担していただきます。
なお、共催者側でそれまでに要した費用は、各社のご負担になりますのでご了承ください。

11. 運 営 事 務 局：株式会社アドブレーン社　企画制作局事業部
〒400-8535　山梨県甲府市北口 2-6-10
TEL：055-231-3311　FAX：055-254-8000
E-mail：rc2024@amsys.jp

12. ガ イ ド ラ イ ン：リハビリテーション・ケア合同研究大会 山梨 2024 では、本大会に要した費用に関して、各社の「企業活動と医療機関等の関係の透明性ガイドラインに関する指針」に基づいて情報公開することに同意いたします。

企業展示　募集要項

1.開　催　日　時：2024年10月3日(木)　9:00～18:00（予定）
10月4日(金)　9:00～12:30（予定）
搬入・設営：10月2日(水)　14:00～18:00（予定）
搬出・撤去：10月4日(金)　12:30～14:00（予定）
※正式なスケジュールは後日配布いたします。
※出展者マニュアルにてお知らせいたします。

2.開　催　会　場：甲府記念日ホテル　１階　昇仙閣　前

3.小間料金・仕様：
(１)基礎小間

申込区分	募集小間数	１小間(税込)
一　般	１４	220,000円
日本リハビリテーション病院施設協会賛助会員	2	198,000円
全国デイ・ケア協会賛助会員		

※１小間を単位として何小間でもお申し込みいただけます。

【出展料に含まれるもの】
①基礎小間：間口 1,800㎜・奥行 600㎜・高さ 2,100㎜
②蛍光灯：40W×1灯
③バックパネル(W1,800×H2,100)
④展示台(会議机、白布付 W1,800×D600×H7000)
⑤社名板(200㎜×900㎜)
※統一書体（ゴシック体）にて表記　白ベース、黒文字
※社名板にロゴ掲載をご希望の場合は、別途料金となります。
なお、電気配線工事・追加備品などは有料オプション（出展企業様負担）となります。

【基礎小間イメージ】

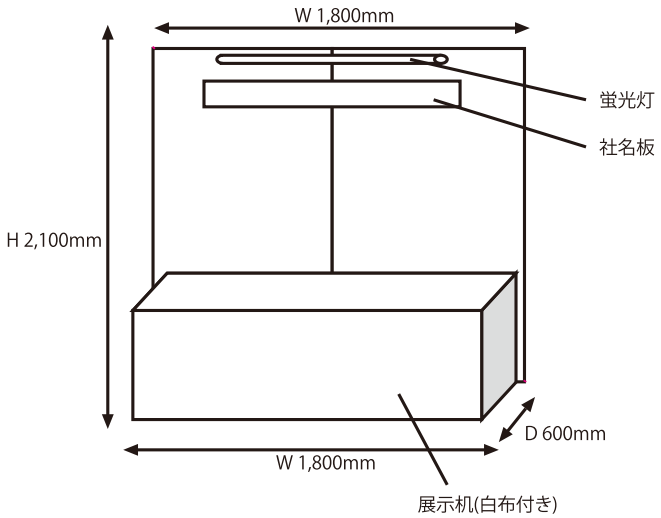

（2）書籍展示

申込区分	募集小間数	テーブル１本(税込)
書籍展示	2	11,000 円

【出展料に含まれるもの】
①机（W1,800mm×D600mm×H700mm）
※会場の状況により仕様変更の場合がありますので、あらかじめご了承ください。
※白布、延長コード等は各出展者にてご用意ください。
（有償にて事務局手配も可能です。）

【書籍展示イメージ】

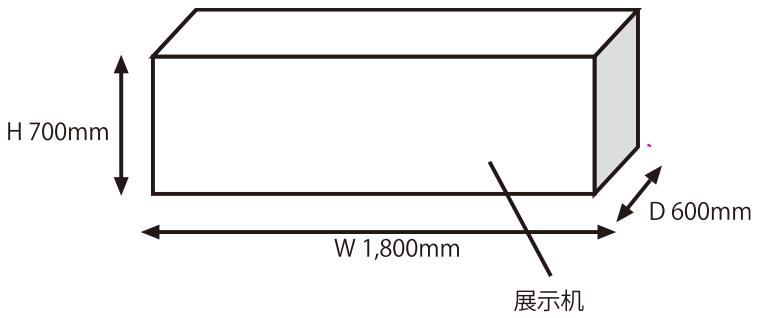

4.募 集 小 間 数：
基礎小間１４小間／日本リハビリテーション病院施設協会賛助会員２小間／書籍展示 ２本

5.申　込　方　法：申込締切　2024 年 7 月 5 日(金)
共催セミナー申込用紙に必要事項をご記入の上、
FAX もしくはメール添付にて運営事務局までお送りください。

6.支　払　方　法：出展者はご請求後に総小間料を下記口座へお振込みください。
お支払いは請求書発行後、１ヶ月以内にお願いします。
※振込手数料は貴社にてご負担願います。
※オプション備品費等は会期終了後運営事務局よりご請求いたします。

【お振込み先】
銀 行 名：山梨中央銀行
支 店 名：石和支店（３０５）
口座番号：普通　１００７７１２
口座名義：リハビリテーション・ケア合同研究大会　山梨 2024　大会長　佐藤吉沖
(ﾘﾊﾋﾞﾘﾃｰｼｮﾝｹｱｺﾞｳﾄﾞｳｹﾝｷｭｳﾀｲｶｲ ﾔﾏﾅｼﾆｾﾝﾆｼﾞｭｳﾖﾝ ﾀｲｶｲﾁｮｳ ｻﾄｳ ﾖｼｵｷ)

※振込手数料は貴社にてご負担ください。
※銀行発行の振込控えをもって当方の領収書に代えさせていただきます。

7.小間の割当て：1)小間の割当ては出展物の種類、小間数・小間構成・実演の有無などを考慮し、申込締切後の主催者が決定し、各出展者へ通知いたします。出展者はこの割当てに対する異議申立てはできませんので、ご了承ください。

2)出展者が主催者の承諾なく、小間の全部または一部の譲渡・交換を行うことはご遠慮ください。

8.変更・中止：1)申込受理後の解約は、原則認めません。

2)主催者は不可抗力またはやむを得ない事情により、会期・開催時間などを変更、または開催を中止する場合があります。

3)中止の場合、共催費は返金いたしますが、それまでに要した主催者側の費用は、申込小間数に応じて共催者に分担していただきます。
なお、共催者側でそれまでに要した費用は、各社のご負担となりますのでご了承ください。

9.運営事務局：株式会社アドブレーン社　企画制作局事業部
〒400-8535　山梨県甲府市北口 2-6-10
TEL：055-231-3311　FAX：055-254-8000
E-mail：rc2024@amsys.jp

10.ガイドライン：リハビリテーション・ケア合同研究大会 山梨 2024 では、本大会に要した費用に関して、各社の「企業活動と医療機関等の関係の透明性ガイドラインに関する指針」に基づいて情報公開することに同意いたします。

広告掲載　募集要項

1.広 告 媒 体 名：リハビリテーション・ケア合同研究大会 山梨 2024 プログラム抄録集

2.発　　行　　日：2024 年 8 月発行予定

3.版　　型：A5 版　縦　オフセット印刷

4.発　行　部　数：2,000 部

5.媒 体 作 成 費：2,980,000 円（予定額）

6.広 告 料 総 額：1,815,000 円

7.掲載依頼社数：23 社（予定）

8.広 告 掲 載 費：

種類	金額（消費税込）	募集予定数
表 4	165,000 円	1 口
表 3	110,000 円	1 口
表 2	110,000 円	1 口
後付　1 ページ（モノクロ）	88,000 円	10 口
後付　1/2 ページ（モノクロ）	55,000 円	10 口

9.申　込　方　法：広告掲載申込用紙に必要事項をご記入の上、FAX もしくはメール添付にて運営事務局までお送りください。
申込締切：2024 年 7 月 5 日(金)

10.広　告　原　稿：広告原稿は、データ（イラストレーターデータ、JPG、PDF）を郵送またはメール添付にて、運営事務局宛にお送りください。
原稿の返却をご希望の場合には返送用封筒を切手貼付の上同封してください。
データ締切：2024 年 7 月 12 日(金)正午必着

11.支　払　方　法：広告申込者は請求書が到着次第、広告費を下記口座へお振込みください。
お支払いは請求書発行後、1 ヶ月以内にお願いします。

【お振込み先】
銀 行 名：山梨中央銀行
支 店 名：石和支店（３０５）
口座番号：普通　１００７７１２
口座名義：リハビリテーション・ケア合同研究大会　山梨 2024　大会長　佐藤吉沖
(ﾘﾊﾋﾞﾘﾃｰｼｮﾝｹｱｺﾞｳﾄﾞｳｹﾝｷｭｳﾀｲｶｲ ﾔﾏﾅｼﾆｾﾝﾆｼﾞｭｳﾖﾝ ﾀｲｶｲﾁｮｳ ｻﾄｳ ﾖｼｵｷ)

※振込手数料は貴社にてご負担ください。

※銀行発行の振込控えをもって当方の領収書に代えさせていただきます。

12.運 営 事 務 局：株式会社アドブレーン社　企画制作局事業部
〒400-8535　山梨県甲府市北口 2-6-10
TEL：055-231-3311　 FAX：055-254-8000
E-mail：rc2024@amsys.jp

13.ガイドライン：リハビリテーション・ケア合同研究大会 山梨 2024 では、本大会に要した費用に関して、各社の「企業活動と医療機関等の関係の透明性ガイドラインに関する指針」に基づいて情報公開することに同意いたします。

ホームページバナー広告募集要項

1.広 告 媒 体 名：リハビリテーション・ケア合同研究大会 山梨 2024 ホームページ

2.掲　載　期　間：お申し込み～2024 年 10 月末まで（予定）

3.掲　載　仕　様：

種類	原稿サイズ・仕様	金額(税込)	募集予定数
本学会ホームページ 各ページタブ下	横 234×縦 60 ピクセル(サイズは応相談) ※GIF 方式、JPG 方式、PNG 方式 掲載用バナー・リンク先 URL	55,000 円	４社

4.申　込　方　法：申込締切：2024 年 7 月 5 日(金)
ホームページバナー掲載申込用紙に必要事項をご記入の上、
FAX もしくはメール添付にて運営事務局までお送りください。

5.デ ー タ 締 切：2024 年 7 月 12 日(金)正午必着

6.支　払　方　法：広告申込者は請求書が到着次第、広告費を下記口座へお振込みください。
お支払いは請求書発行後、1 ヶ月以内にお願いします。

【お振込み先】
銀 行 名：山梨中央銀行
支 店 名：石和支店（３０５）
口座番号：普通　１００７７１２
口座名義：リハビリテーション・ケア合同研究大会 山梨 2024　大会長　佐藤吉沖
(ﾘﾊﾋﾞﾘﾃｰｼｮﾝｹｱｺﾞｳﾄﾞｳｹﾝｷｭｳﾀｲｶｲ ﾔﾏﾅｼﾆｾﾝﾆｼﾞｭｳﾖﾝ ﾀｲｶｲﾁｮｳ ｻﾄｳ ﾖｼｵｷ)

※振込手数料は貴社にてご負担ください。
※銀行発行の振込控えをもって当方の領収書に代えさせていただきます。

7.運 営 事 務 局：株式会社アドブレーン社　企画制作局事業部
〒400-8535　山梨県甲府市北口 2-6-10
TEL：055-231-3311　FAX：055-254-8000
E-mail：rc2024@amsys.jp

8.ガイドライン：リハビリテーション・ケア合同研究大会 山梨 2024 では、本大会に要した費用に関して、各社の「企業活動と医療機関等の関係の透明性ガイドラインに関する指針」に基づいて情報公開することに同意いたします。

申込締切　　2024年　9月5日(木)

リハビリテーション・ケア合同研究大会 山梨 2024
運営事務局　宛

リハビリテーション・ケア合同研究大会 山梨 2024
寄付金申込書

申込日　　年　　月　　日

リハビリテーション・ケア合同研究大会 山梨 2024
大会長　佐藤　吉沖　殿

金　　円也

リハビリテーション・ケア合同研究大会 山梨 2024開催の趣旨に賛同し、上記金額を寄付金として申し込みます。

貴社名	
部署名	
ご担当者名	
ご連絡先	(〒　　―　　)
	TEL　　FAX
	E-mail

口座振込予定日：　　年　　月　　日

【お問合わせ・お申込み先】
リハビリテーション・ケア合同研究大会 山梨 2024　運営事務局
株式会社アドブレーン社　企画制作局 事業部
〒400-8535　山梨県甲府市北口2-6-10
TEL：055-231-3311　　FAX：055-254-8000　　E-mail：rc2024@amsys.jp

申込締切　　2024 年　4 月 30 日(火)

リハビリテーション・ケア合同研究大会 山梨 2024
運営事務局　宛

リハビリテーション・ケア合同研究大会 山梨 2024
共催セミナー申込書

申込日　　年　　月　　日

貴社名	
部署名	
ご担当者名	
ご連絡先	(〒　　―　　)
	TEL　　FAX
	E-mail

■お申込み内容：ご希望共催枠に〇をご記入ください

開催日時	セミナー名	共催費	第 1 希望	第 2 希望	第 3 希望
10 月 3 日	ランチョンセミナー1	1,320,000 円			
	ランチョンセミナー2	1,100,000 円			
	ランチョンセミナー3	1,100,000 円			
10 月 4 日	ランチョンセミナー4	1,320,000 円			
	ランチョンセミナー5	1,100,000 円			
	ランチョンセミナー6	1,100,000 円			

■セミナー内容　※未確定の場合は、ご予定をご記入ください

テーマ	
演者	
座長	

【お問合わせ・お申込み先】
リハビリテーション・ケア合同研究大会 山梨 2024　運営事務局
株式会社アドブレーン社　企画制作局 事業部
〒400-8535　山梨県甲府市北口 2-6-10
TEL：055-231-3311　　FAX：055-254-8000　　E-mail：rc2024@amsys.jp

申込締切　　2024年　7月5日(金)

リハビリテーション・ケア合同研究大会 山梨 2024
運営事務局　宛

リハビリテーション・ケア合同研究大会 山梨 2024
企業展示・書籍展示　出展申込書

申込日　　年　　月　　日

貴社名	
部署名	
ご担当者名	
ご連絡先	(〒　　―　　)
	TEL　　FAX
	E-mail

■申込小間数・出展料：お申込み欄に希望枠数をご記載ください

分類	小間タイプ	出展料	お申込み
企業展示	基礎小間 (一般)	220,000円	〔　　〕小間
企業展示	賛助会員	198,000円	〔　　〕小間
書籍	書籍展示小間	11,000円	〔　　〕小間

■主な出展内容／備考

【お問合わせ・お申込み先】
リハビリテーション・ケア合同研究大会 山梨 2024　運営事務局
株式会社アドブレーン社　企画制作局 事業部
〒400-8535　山梨県甲府市北口2-6-10
TEL：055-231-3311　FAX：055-254-8000　E-mail：rc2024@amsys.jp

申込締切　　2024年　7月5日(金)

リハビリテーション・ケア合同研究大会 山梨 2024
運営事務局　宛

リハビリテーション・ケア合同研究大会 山梨 2024
プログラム・抄録集広告申込書

申込日　　年　　月　　日

貴社名	
部署名	
ご担当者名	
ご連絡先	(〒　　―　　)
	TEL　　FAX
	E-mail

■お申込内容：ご希望共催枠に〇をご記入ください

	種類	金額	お申込み（〇）
1	表4	165,000円	
2	表3	110,000円	
3	表2	110,000円	
4	後付　1頁（モノクロ）	88,000円	
5	後付　1/2頁（モノクロ）	55,000円	

■備考

【お問合わせ・お申込み先】
リハビリテーション・ケア合同研究大会 山梨 2024　運営事務局
株式会社アドブレーン社　企画制作局 事業部
〒400-8535　山梨県甲府市北口2-6-10
TEL：055-231-3311　　FAX：055-254-8000　　E-mail：rc2024@amsys.jp

申込締切　　2024年　7月5日(金)

リハビリテーション・ケア合同研究大会 山梨 2024
運営事務局　宛

リハビリテーション・ケア合同研究大会 山梨 2024
ホームページバナー広告申込書

申込日　　年　　月　　日

貴社名	
部署名	
ご担当者名	
ご連絡先	(〒　　―　　)
	TEL　　FAX
	E-mail

■お申込内容：ご希望共催枠に〇をご記入ください

	種類	金額	お申込み（〇）
1	ホームページバナー	55,000円	

■備考

【お問合わせ・お申込み先】
リハビリテーション・ケア合同研究大会 山梨 2024　運営事務局
株式会社アドブレーン社　企画制作局 事業部
〒400-8535　山梨県甲府市北口2-6-10
TEL：055-231-3311　FAX：055-254-8000　E-mail：rc2024@amsys.jp